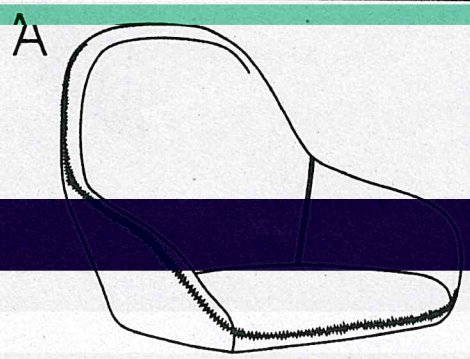
A

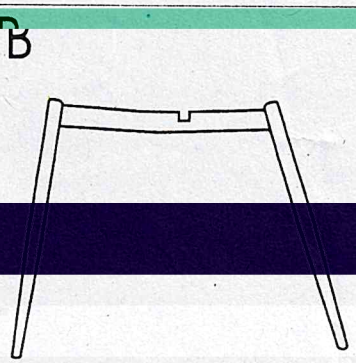
B

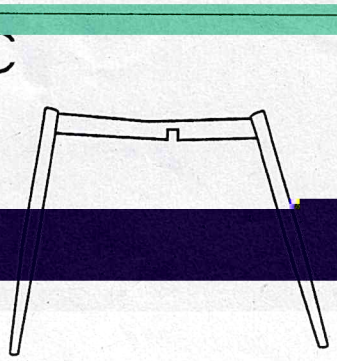
C

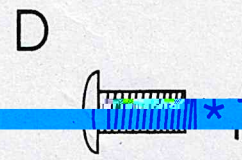
D
*1
M6*30

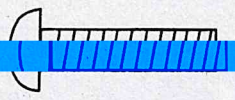
E
*4
M6*50

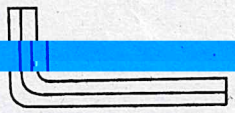
F

G
*5

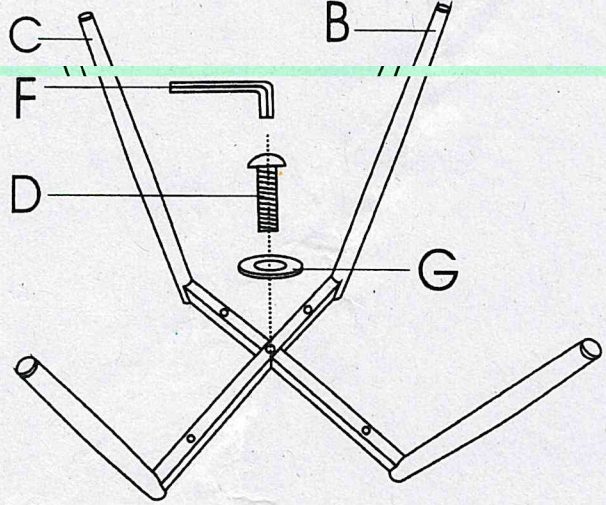
1
C
B
F
D
G

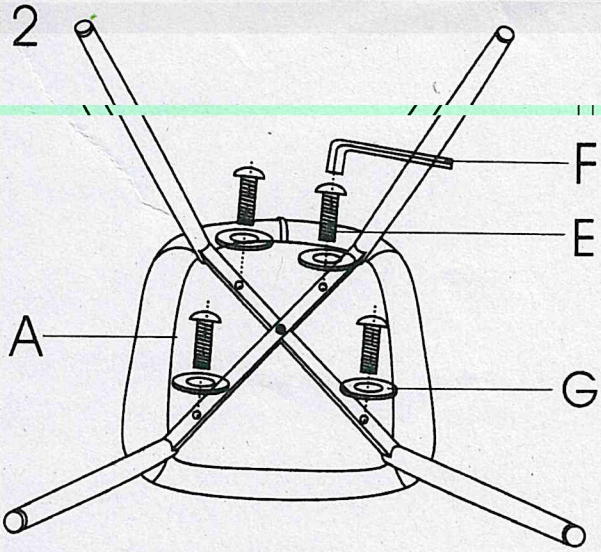
2
F
E
A
G

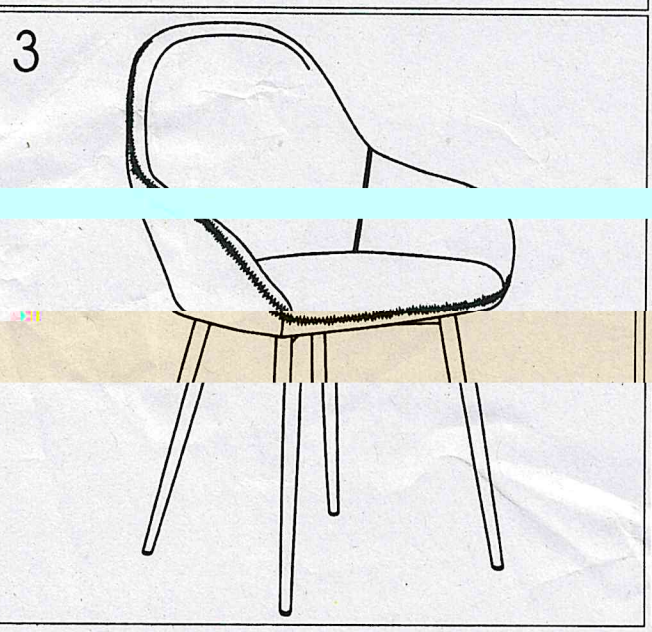
3